第27回皇后盃全日本女子柔道選手権大会

2012/4/15　18:04

H24.4.15

1	関東	柴野　亜希　北関東綜合警備保障
2	東京	前田奈恵子　帝京大学
3	中国	木村　輝美　環太平洋大学
4	近畿	市橋寿々華　大阪府警察
5	九州	吉村　静織　三井住友海上
6	東京	土屋　文香　東海大学
7	推薦	杉本　美香　コマツ
8	関東	濵田　尚里　山梨学院大学
9	四国	松尾　千香　松山東雲女子大学
10	近畿	橋口ななみ　近畿大学
11	東京	谷村　美咲　帝京科学大学
12	東北	菊池　舞美　仙台大学柔道クラブ
13	北海道	上野　巴恵　三井住友海上
14	東京	岡村　智美　コマツ
15	近畿	穴井さやか　ミキハウス
16	関東	立山　真衣　フォーリーフ　ジャパン
17	東海	藤原　恵美　大成高等学校
18	北信越	津金　恵　松商学園高等学校
19	東京	烏帽子美久　東海大学
20	推薦	萩原久美子　兵庫県警察
21	関東	谷口　亜弥　了徳寺学園職員
22	東北	渡邉　悠季　仙台大学
23	東京	朝比奈沙羅　渋谷教育学園渋谷高等学校
24	四国	清水　真琴　松山東雲女子大学
25	~~関東~~	~~池田ひとみ　自衛隊体育学校~~
26	近畿	中西　優美　龍谷クラブ
27	北信越	柴田まどか　新潟県警察
28	関東	山部　佳苗　山梨学院大学
29	東海	滝川　真央　富士市立高等学校
30	東京	後藤　美和　創価大学
31	九州	稲森　奈見　三井住友海上
32	関東	田知本　愛　ＡＬＳＯＫ
33	東京	畑村　亜希　帝京大学
34	近畿	大野　陽子　コマツ
35	中国	木村　知畝　環太平洋大学
36	北海道	川島巴瑠菜　北海道警察

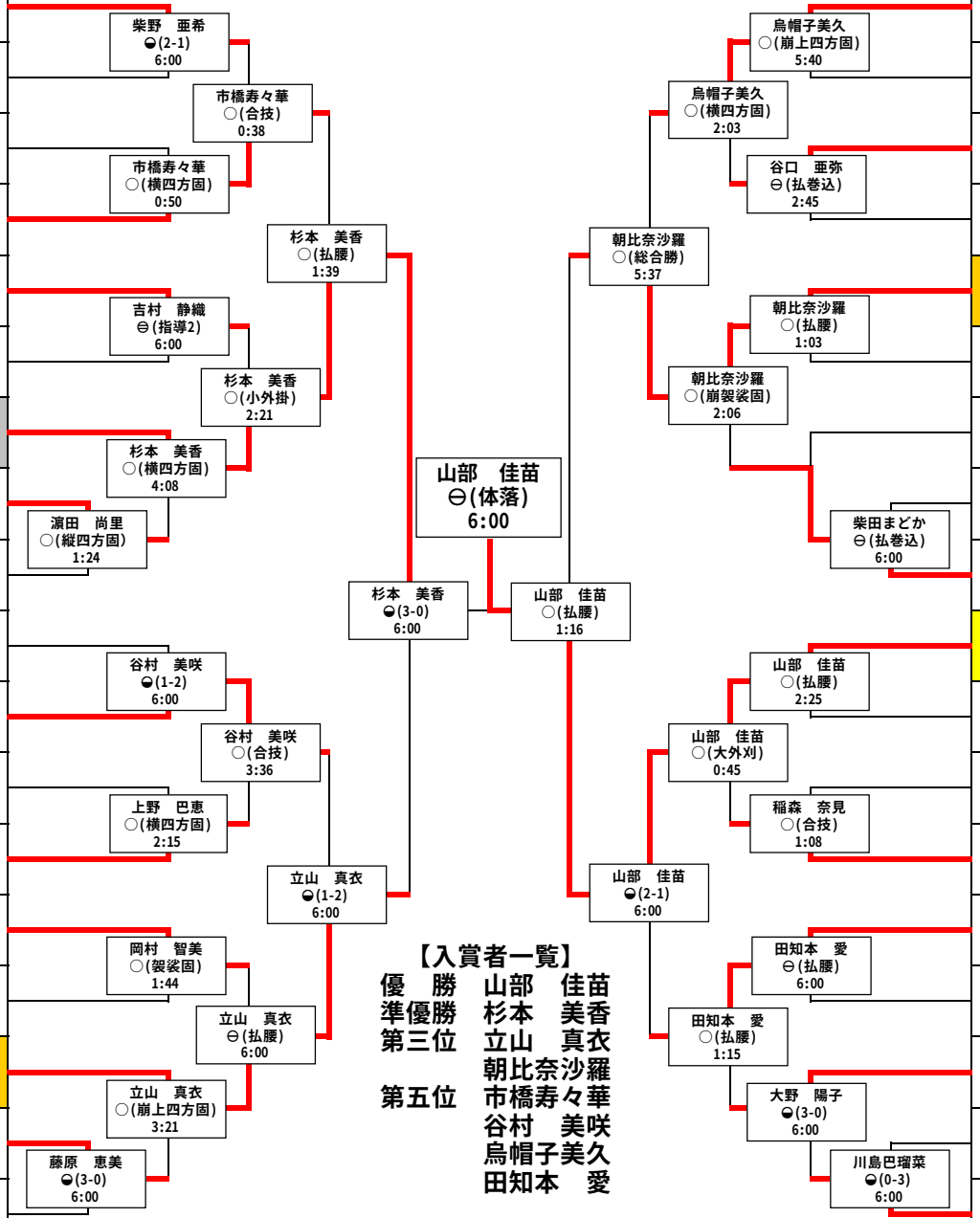

【入賞者一覧】

優　勝	山部　佳苗
準優勝	杉本　美香
第三位	立山　真衣
	朝比奈沙羅
第五位	市橋寿々華
	谷村　美咲
	烏帽子美久
	田知本　愛