2022年度マルちゃん杯全日本少年柔道大会　中学男子の部

令和4年9月18日
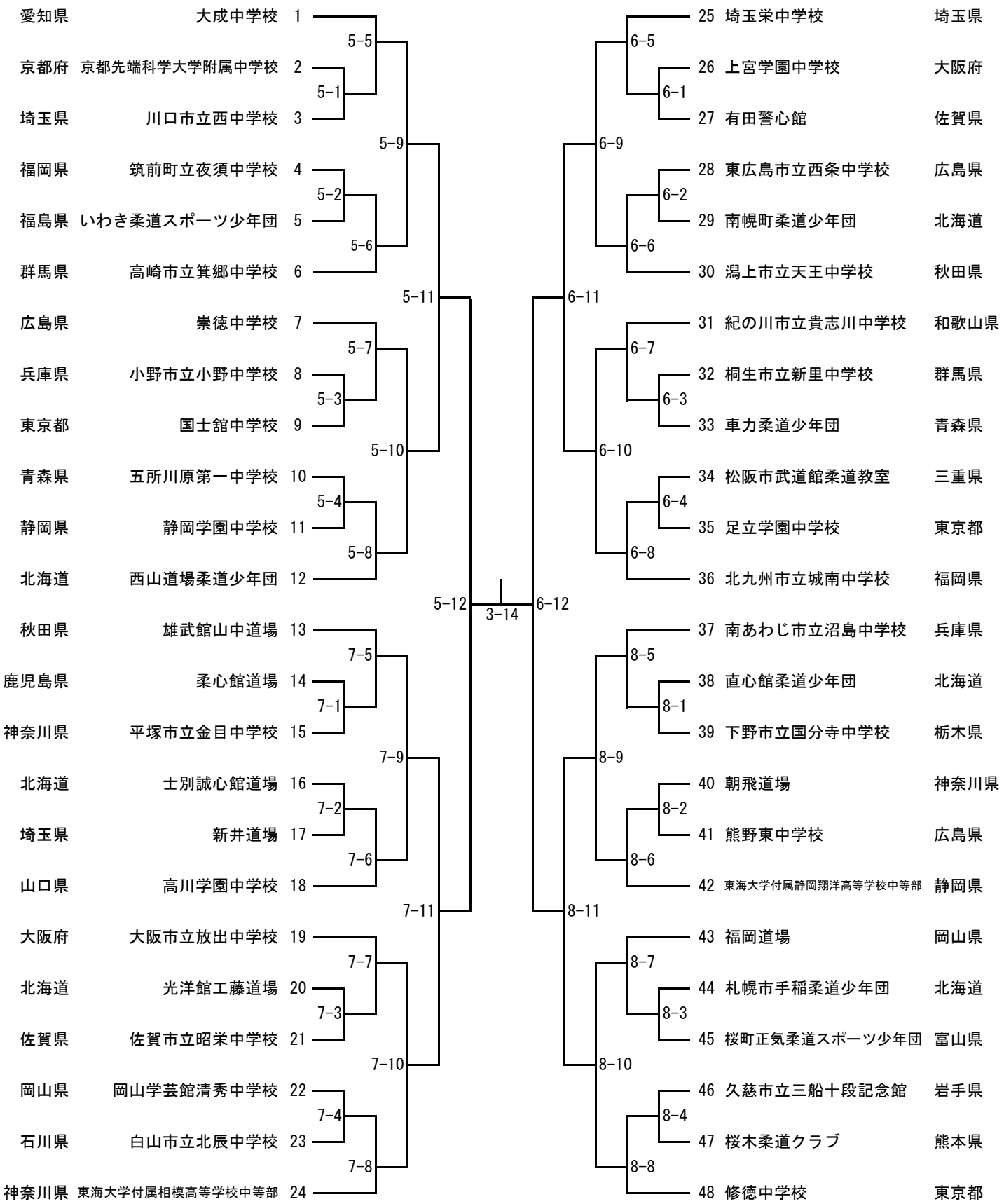
東京武道館