第43回全国教員柔道大会
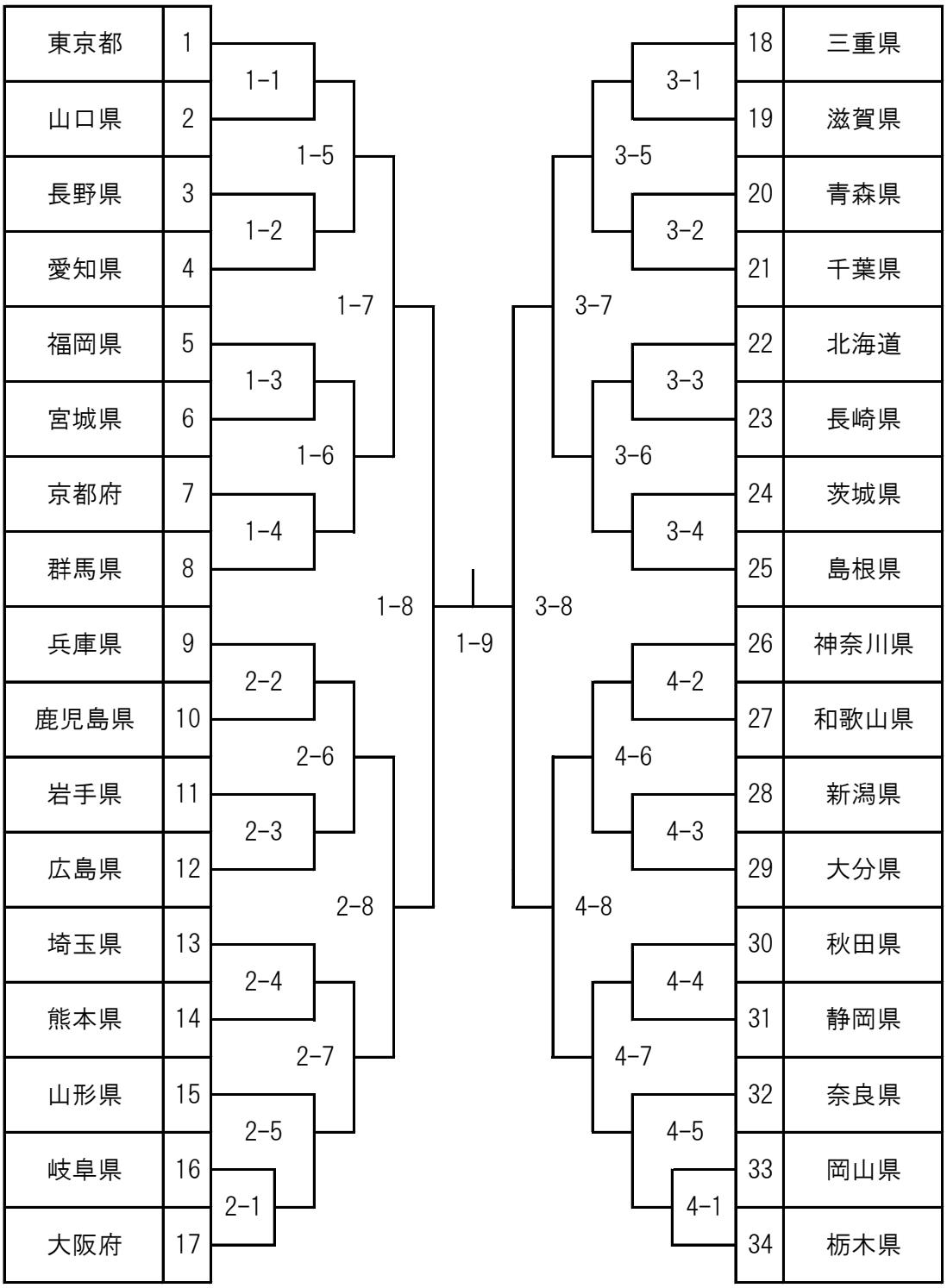
平成30年8月4日（土）
講道館