平成29年度マルちゃん杯全日本少年柔道大会　中学男子の部

平成29年9月24日
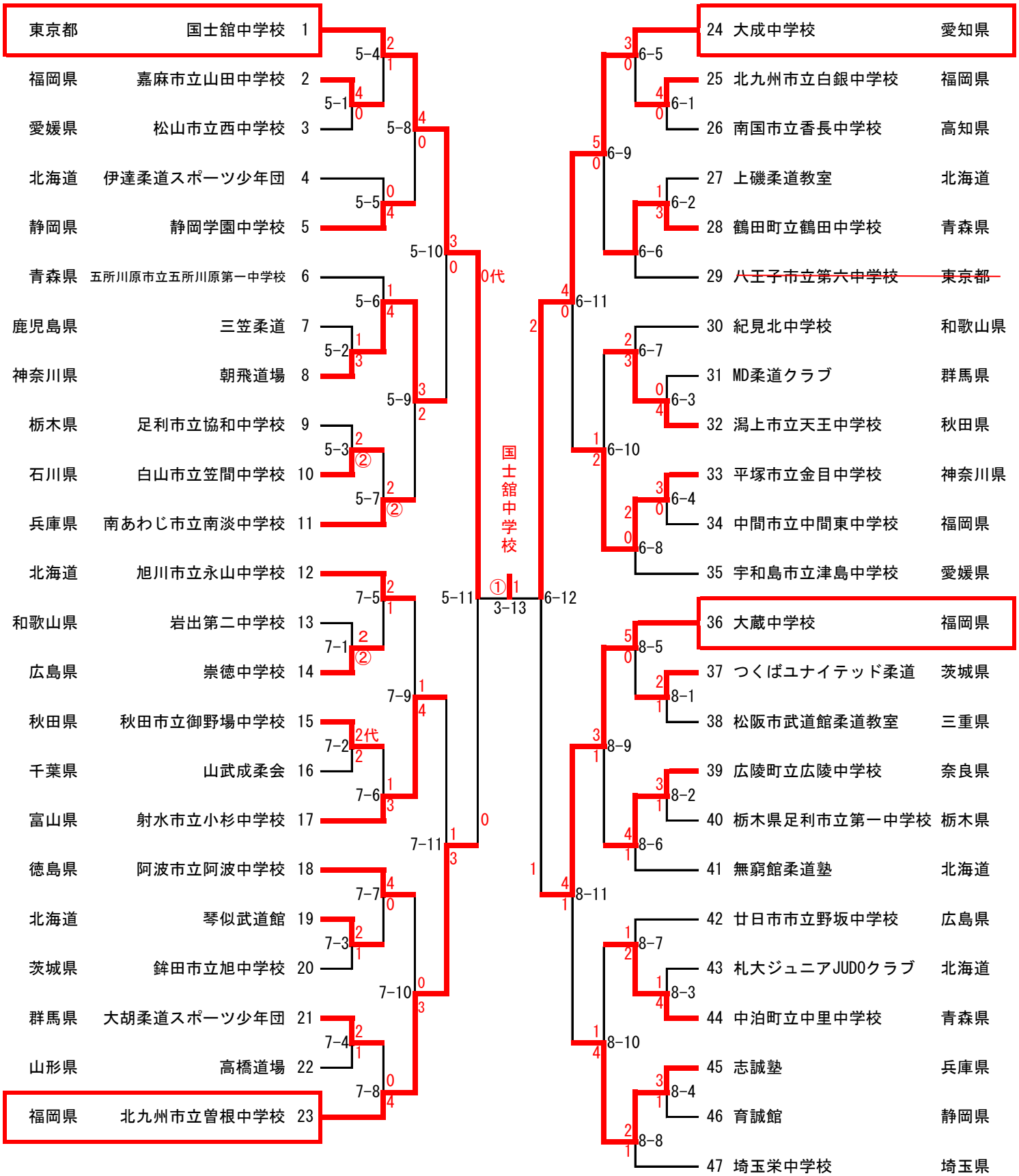
東京武道館