第３０回全国高等学校柔道選手権大会
女子団体試合　組み合わせ
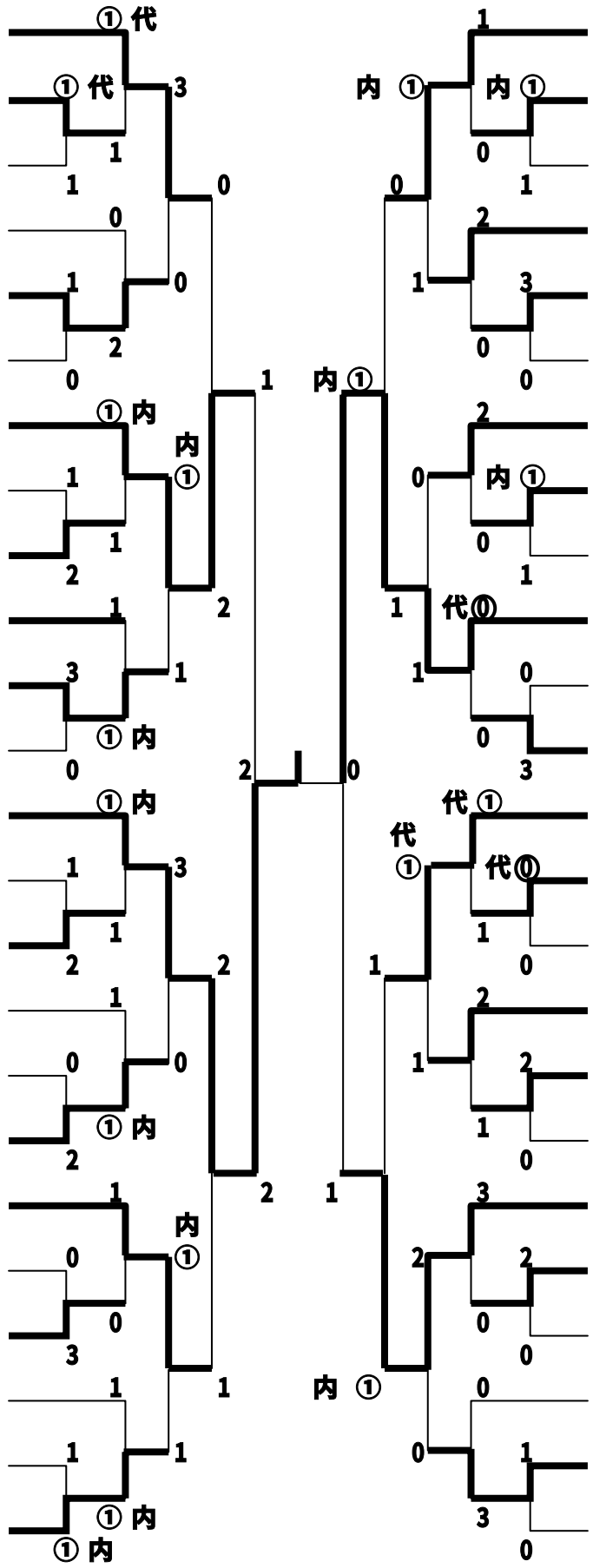
1．埼　玉　栄（埼　玉）
2．県立山形中央（山　形）
3．明　豊（大　分）
4．県立徳島商業（徳　島）
5．北陸大谷（石　川）
6．岡山学芸館（岡　山）
7．東大阪大学敬愛（大　阪）
8．福井工業大学附属福井（福　井）
9．鶯谷（岐　阜）
10．宮崎日本大学（宮　崎）
11．白鷗大学足利（栃　木）
12．市立秋田商業（秋　田）
13．県立阿蘇（熊　本）
14．県立前橋商業（群　馬）
15．長野県小諸商業（長　野）
16．立命館宇治（京　都）
17．五所川原商業（青　森）
18．広陵（広　島）
19．県立八千代（千　葉）
20．沖縄尚学（沖　縄）
21．県立岡豊（高　知）
22．県立八頭（鳥　取）
23．県立伊香（滋　賀）
24．東海大学付属翔洋（静　岡）
25．帝京（東　京）
26．県立西京（山　口）
27．夙川学院（兵　庫）
28．横須賀学院（神奈川）
29．県立名張（三　重）
30．県立小城（佐　賀）
31．東海大学付属第四（北海道）
32．県立紀央館（和歌山）
33．県立田村（福　島）
34．西海学園（長　崎）
35．県立高松商業（香　川）
36．日本航空（山　梨）
37．県立小杉（富　山）
38．愛知啓成（愛　知）
39．新田（愛　媛）
40．東北（宮　城）
41．県立鹿児島南（鹿児島）
42．花咲徳栄（埼　玉）
43．敬愛（福　岡）
44．土浦日本大学（茨　城）
45．出雲西（島　根）
46．盛岡中央（岩　手）
47．奈良育英（奈　良）
48．新潟第一（新　潟）