第３１回全国高等学校柔道選手権大会
女子団体試合　組み合わせ

1．埼　玉　栄（埼　玉）
2．奈　良　育　英（奈　良）
3．鶯　谷（岐　阜）
4．県　立　西　京（山　口）
5．福井工業大学附属福　井（福　井）
6．沖　縄　尚　学（沖　縄）
7．福岡工業大学附属城　東（福　岡）
8．県　立　八　千　代（千　葉）
9．県立高松商業（香　川）
10．神戸市立兵庫商業（兵　庫）
11．東　北（宮　城）
12．出　雲　西（島　根）
13．淑　徳（東　京）
14．県　立　小　杉（富　山）
15．県　立　岡　豊（高　知）
16．県立熊本西（熊　本）
17．藤　枝　順　心（静　岡）
18．県　立　湯　本（福　島）
19．延暦寺学園比叡山（滋　賀）
20．日　本　文　理（新　潟）
21．盛　岡　中　央（岩　手）
22．北海道旭川南（北海道）
23．佐賀県立佐賀商業（佐　賀）
24．白鷗大学足利（栃　木）

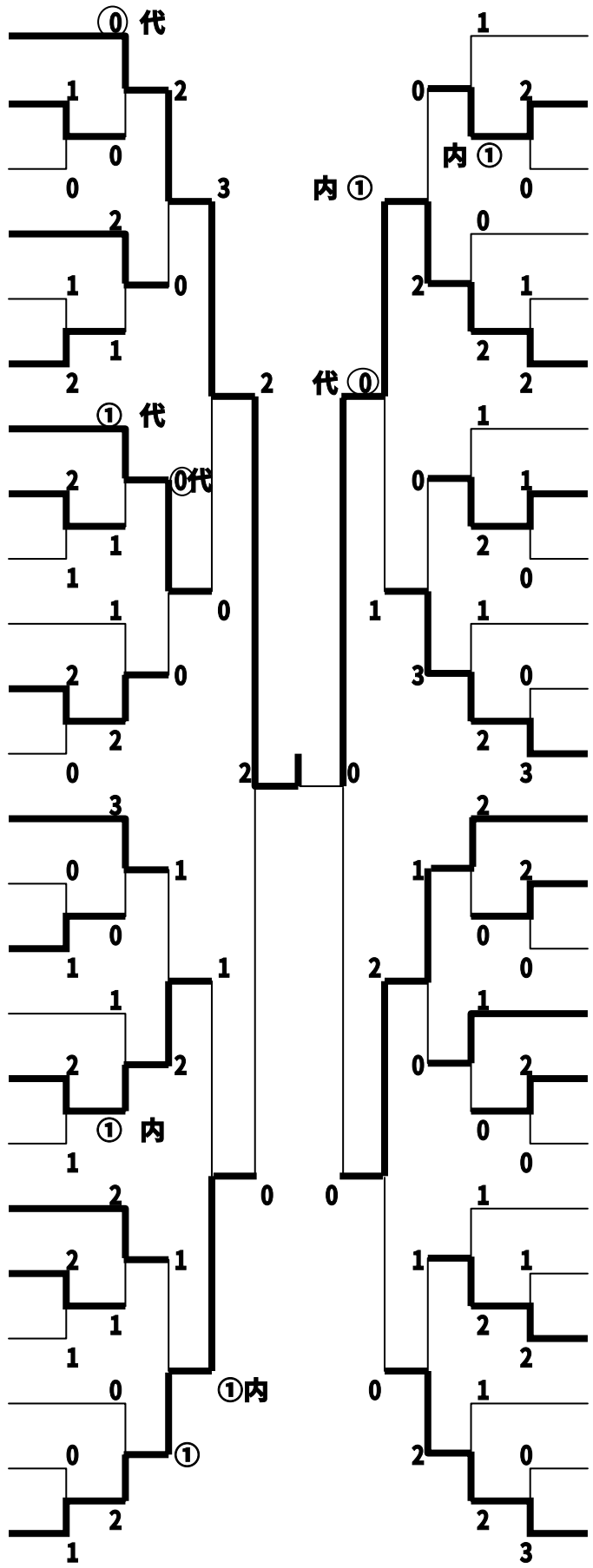

25．県　立　阿　蘇（熊　本）
26．土浦日本大学（茨　城）
27．県立金足農業（秋　田）
28．北　陸　大　谷（石　川）
29．県　立　徳　島　北（徳　島）
30．東大阪大学敬愛（大　阪）
31．県立山形中央（山　形）
32．宮崎日本大学（宮　崎）
33．県　立　稲　生（三　重）
34．県　立　紀　央　館（和歌山）
35．岡　山　学　芸　館（岡　山）
36．三　浦（神奈川）
37．新　田（愛　媛）
38．県立長崎明誠（長　崎）
39．県　立　八　頭（鳥　取）
40．同　朋（愛　知）
41．松　商　学　園（長　野）
42．県立甲府工業（山　梨）
43．県立鹿児島南（鹿児島）
44．県立広島皆実（広　島）
45．京　都　学　園（京　都）
46．県立前橋商業（群　馬）
47．県立五所川原農林（青　森）
48．県　立　国　東（大　分）