# 第３１回全国高等学校柔道選手権大会
# 男子団体試合　組み合わせ
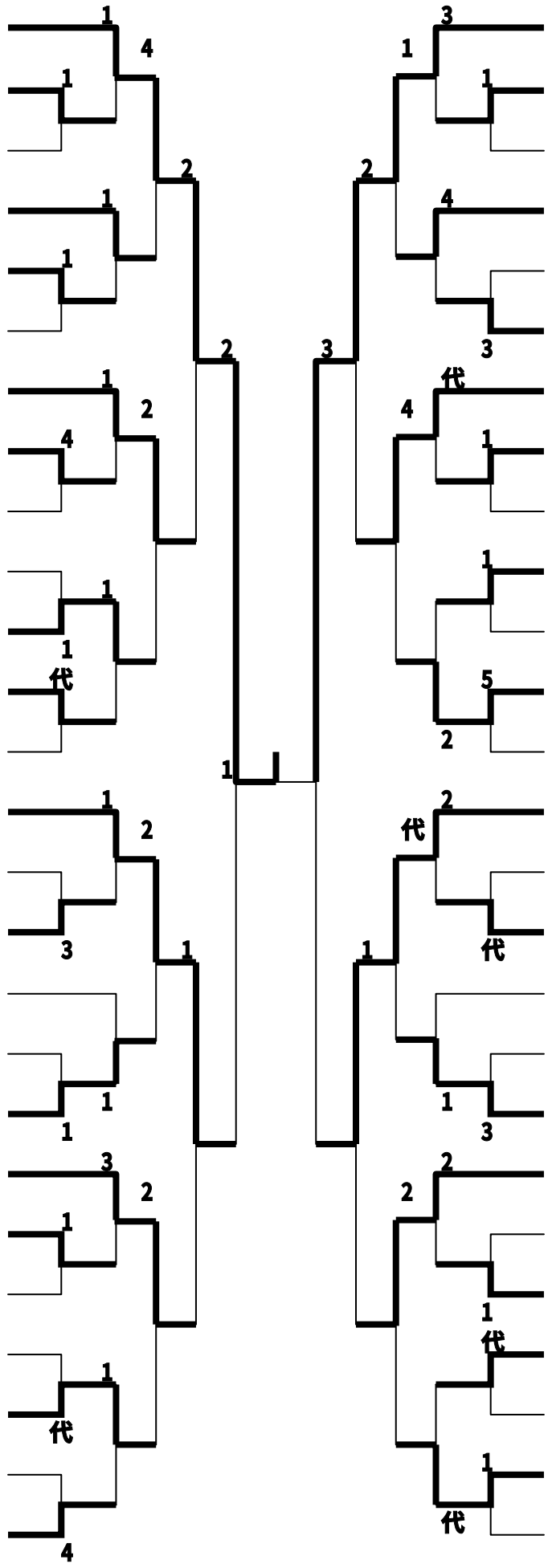
1．東海大学付属相模（神奈川）
2．日本航空第二（石　川）
3．鹿児島商業（鹿児島）
4．県立青森北（青　森）
5．県立伊香高等学校（滋　賀）
6．中　　京（岐　阜）
7．東海大学付属仰星（大　阪）
8．埼　玉　栄（埼　玉）
9．県立平田（島　根）
10．宮崎日本大学（宮　崎）
11．新　　田（愛　媛）
12．東海大学付属浦安（千　葉）
13．福井工業大学附属福井（福　井）
14．大　　成（愛　知）
15．県立田村（福　島）
16．水戸短期大学附属（茨　城）
17．東海大学付属第二（熊　本）
18．近畿大学附属福山（広　島）
19．県立豊栄（新　潟）
20．世田谷学園（東　京）
21．北海道栄（北海道）
22．盛岡大学附属（岩　手）
23．県立城ノ内（徳　島）
24．京都学園（京　都）
25．倉　吉　北（鳥　取）
26．西海学園（長　崎）
27．国　士　舘（東　京）
28．天　　理（奈　良）
29．県立佐賀商業（佐　賀）
30．旭川竜谷（北海道）
31．県立高知南（高　知）
32．小牛田農林（宮　城）
33．福岡大学附属大濠（福　岡）
34．桐蔭学園（神奈川）
35．静岡学園（静　岡）
36．秋田中央（秋　田）
37．高　　水（山　口）
38．近畿大学附属（大　阪）
39．県立日川（山　梨）
40．日体荏原（東　京）
41．岡山県作陽（岡　山）
42．県立箕島（和歌山）
43．大分県立国東（大　分）
44．県立高松商業（香　川）
45．県立小杉（富　山）
46．國學院大學栃木（栃　木）
47．県立四日市中央工業（三　重）
48．県立山形工業（山　形）
49．神戸市立科学技術（兵　庫）
50．松本第一（長　野）
51．前橋育英（群　馬）
52．沖縄尚学（沖　縄）