第26回皇后盃全日本女子柔道選手権大会

H23.4.17

東京	後藤　美和	1	19	木村　祐衣	近畿
関東	今井　優子	2	20	上野　巴恵	北海道
九州	森　まりや	3	21	緒方亜香里	関東
東海	石山　麻弥	4	22	田知本　愛	東京
関東	白石のどか	5	23	相馬　奈穂	中国
四国	松尾　千香	6	24	池田ひとみ	関東
推薦	杉本　美香	7	25	萩原久美子	近畿
東京	谷村　美咲	8	26	岡村　智美	東京
北海道	川島巴瑠菜	9	27	新田沙也加	北信越
東京	市橋寿々華	10	28	井上　愛美	四国
中国	山本　美樹	11	29	平岡　麻美	関東
近畿	橋口ななみ	12	30	永井　裕子	東北
関東	柴野　亜希	13	31	畑村　亜希	東京
北信越	木屋　好絵	14	32	渡部　紫織	東海
東京	土屋　文香	15	33	池崎　春華	九州
関東	山部　佳苗	16	34	立山　真衣	関東
近畿	石川笑美子	17	35	大野　陽子	近畿
東北	阿部　香菜	18	36	小林　悠佳	東京

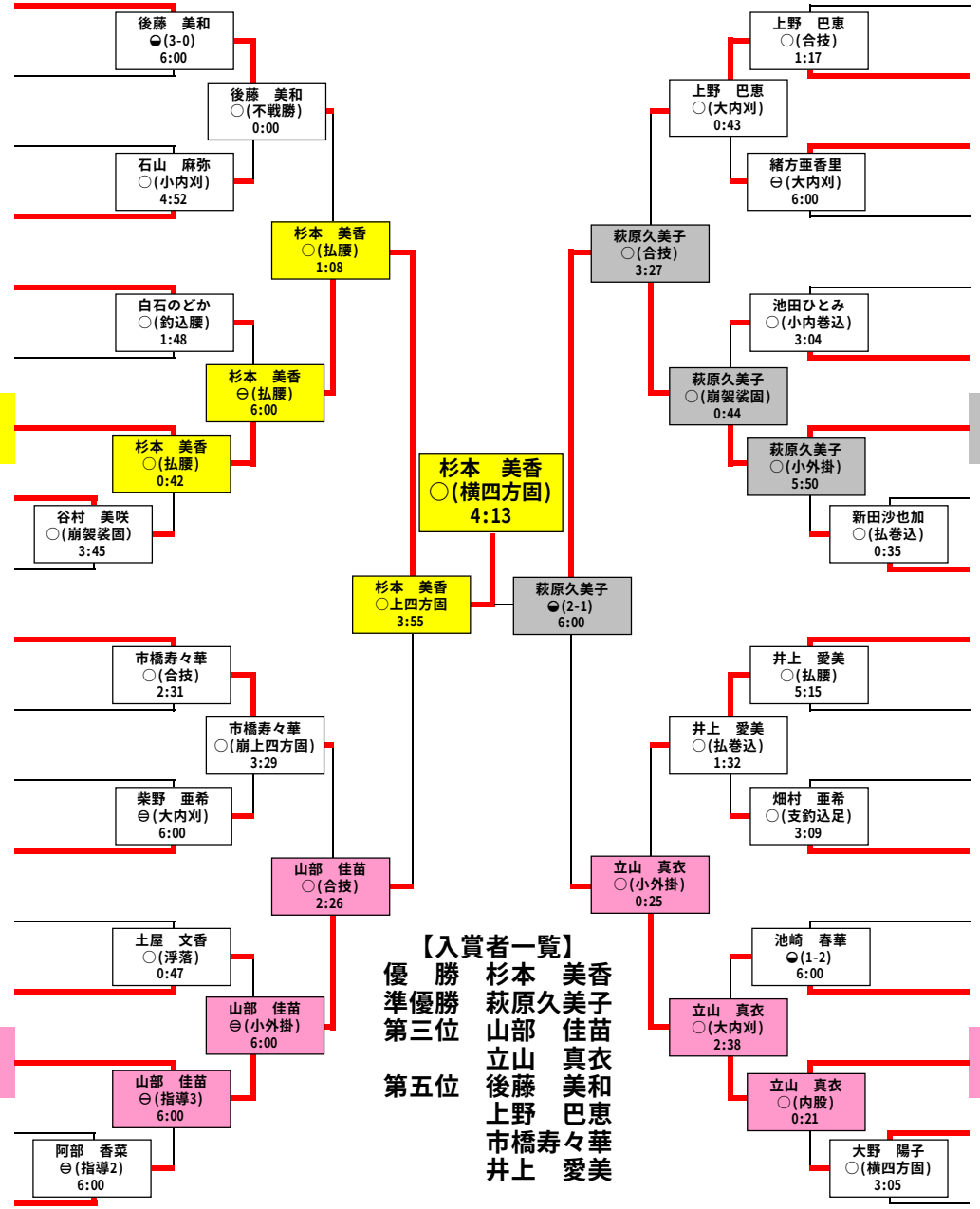

【入賞者一覧】

優　勝	杉本　美香
準優勝	萩原久美子
第三位	山部　佳苗
	立山　真衣
第五位	後藤　美和
	上野　巴恵
	市橋寿々華
	井上　愛美