全国少年柔道大会　個人戦６年生　　平成20年5月5日講道館
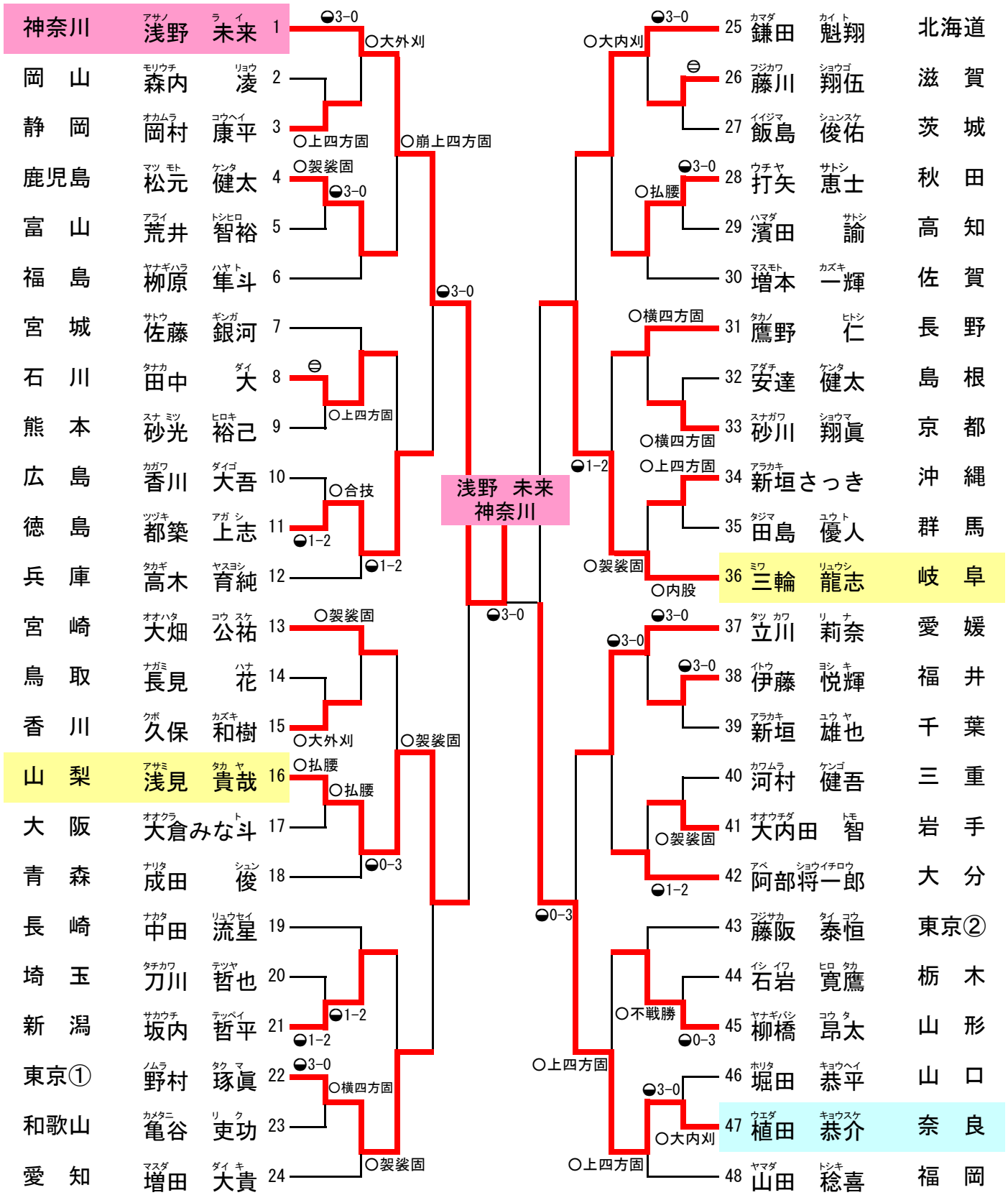
神奈川	浅野	未来	1			
岡　山	森内	凌	2			
静　岡	岡村	康平	3			
鹿児島	松元	健太	4			
富　山	荒井	智裕	5			
福　島	柳原	隼斗	6			
宮　城	佐藤	銀河	7			
石　川	田中	大	8			
熊　本	砂光	裕己	9			
広　島	香川	大吾	10			
徳　島	都築	上志	11			
兵　庫	高木	育純	12			
宮　崎	大畑	公祐	13			
鳥　取	長見	花	14			
香　川	久保	和樹	15			
山　梨	浅見	貴哉	16			
大　阪	大倉	みなと	17			
青　森	成田	俊	18			
長　崎	中田	流星	19			
埼　玉	刀川	哲也	20			
新　潟	坂内	哲平	21			
東京①	野村	琢眞	22			
和歌山	亀谷	吏功	23			
愛　知	増田	大貴	24			
北海道	鎌田	魁翔	25			
滋　賀	藤川	翔伍	26			
茨　城	飯島	俊佑	27			
秋　田	打矢	恵士	28			
高　知	濱田	諭	29			
佐　賀	増本	一輝	30			
長　野	鷹野	仁	31			
島　根	安達	健太	32			
京　都	砂川	翔眞	33			
沖　縄	新垣	さっき	34			
群　馬	田島	優人	35			
岐　阜	三輪	龍志	36			
愛　媛	立川	莉奈	37			
福　井	伊藤	悦輝	38			
千　葉	新垣	雄也	39			
三　重	河村	健吾	40			
岩　手	大内田	智	41			
大　分	阿部	将一郎	42			
東京②	藤阪	泰恒	43			
栃　木	石岩	寛鷹	44			
山　形	柳橋	昂太	45			
山　口	堀田	恭平	46			
奈　良	植田	恭介	47			
福　岡	山田	稔喜	48