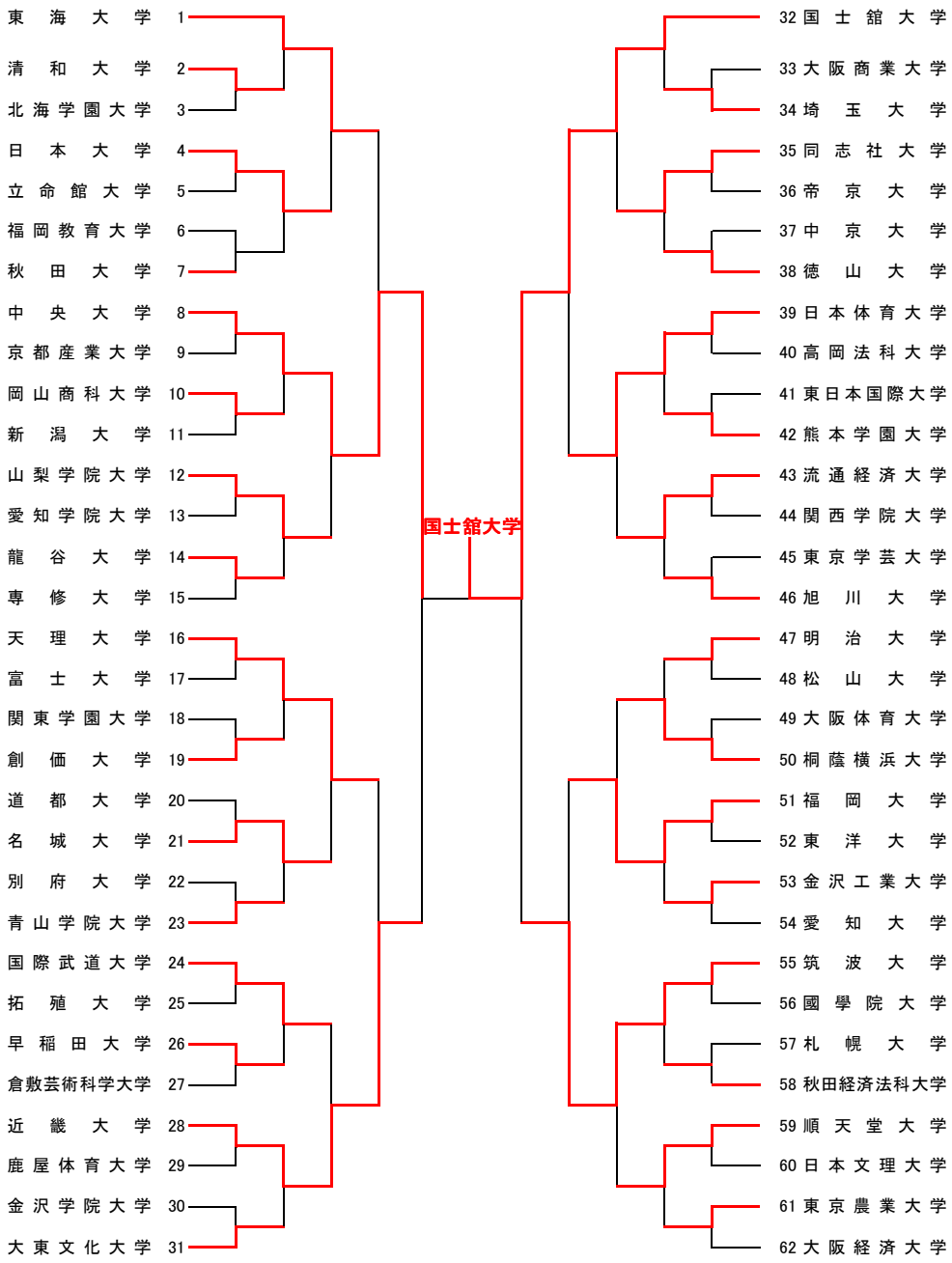平成17年度　全日本学生柔道優勝大会（男子54回）